# ТМС 3D



## Этап 1

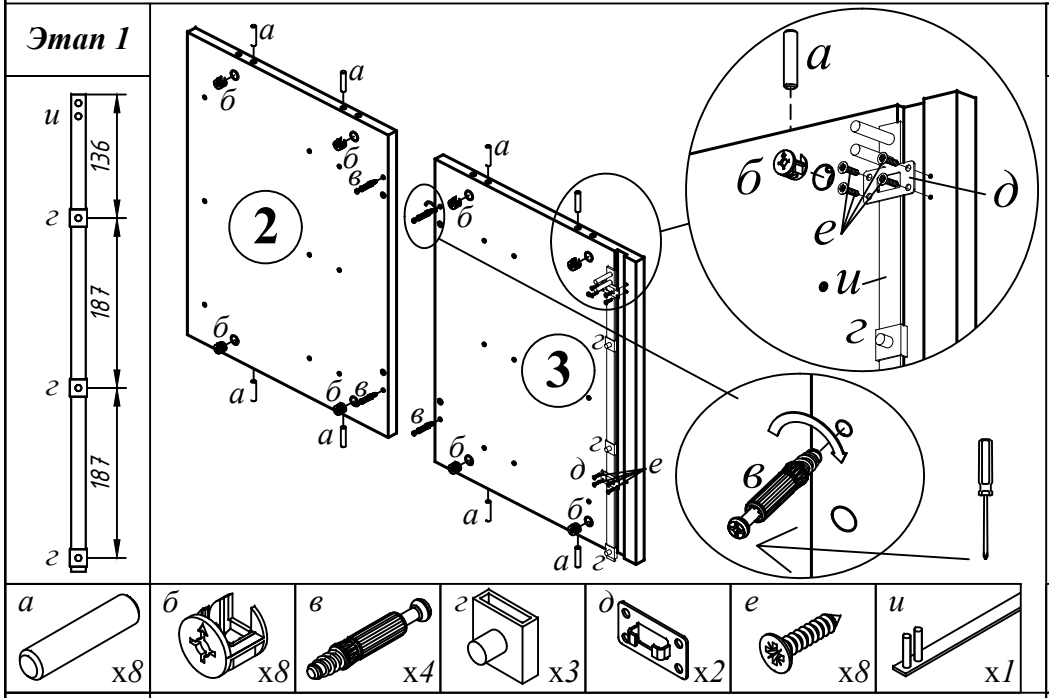


а x8 | б x8 | в x4 | г x3 | д x2 | е x8 | и x1

## Этап 2

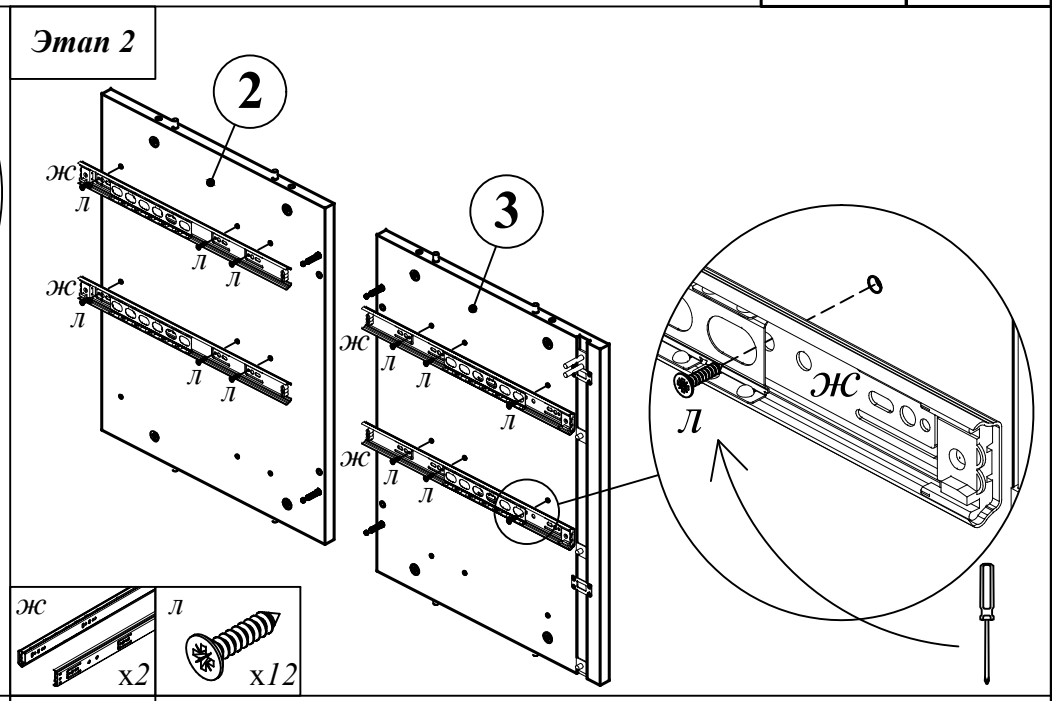


ж x2 | л x12

## Этап 3

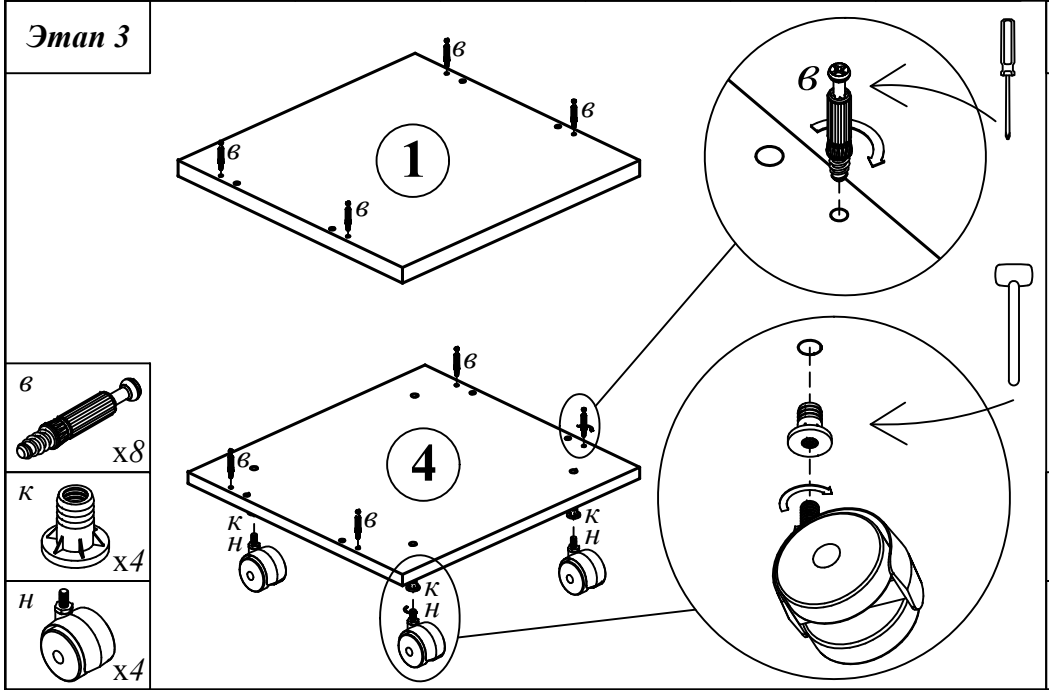


в x8 | к x4 | н x4

## Этап 4

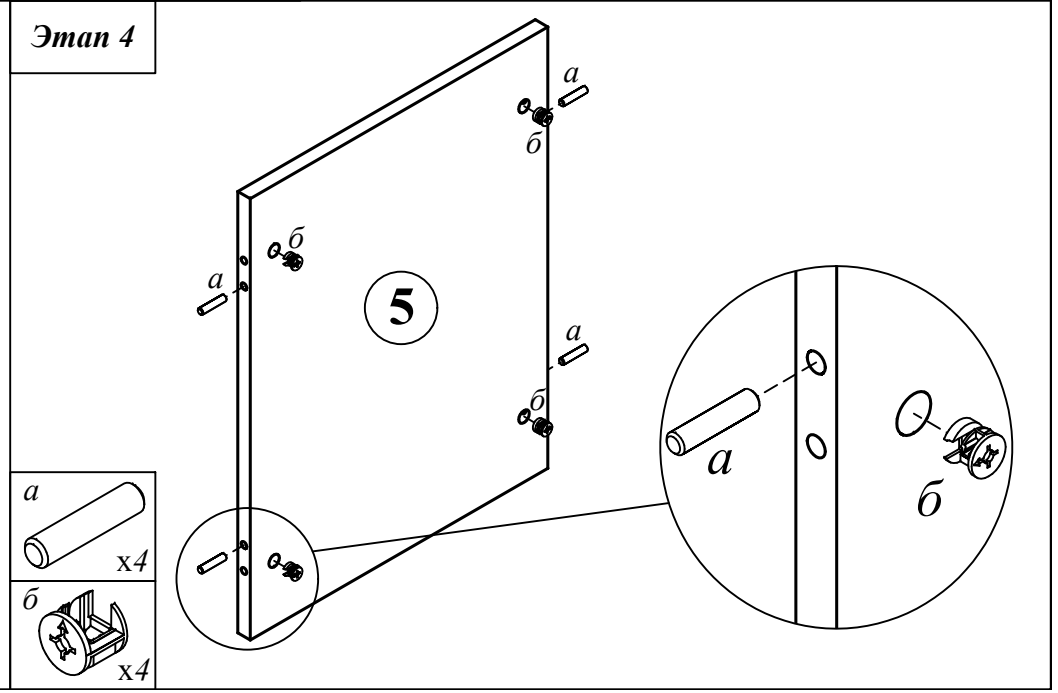


а x4 | б x4